597-225-S
2016-06-20

Instruktion för 2-växlade Self-tailing vinschar

S30, S40, S48 & S54

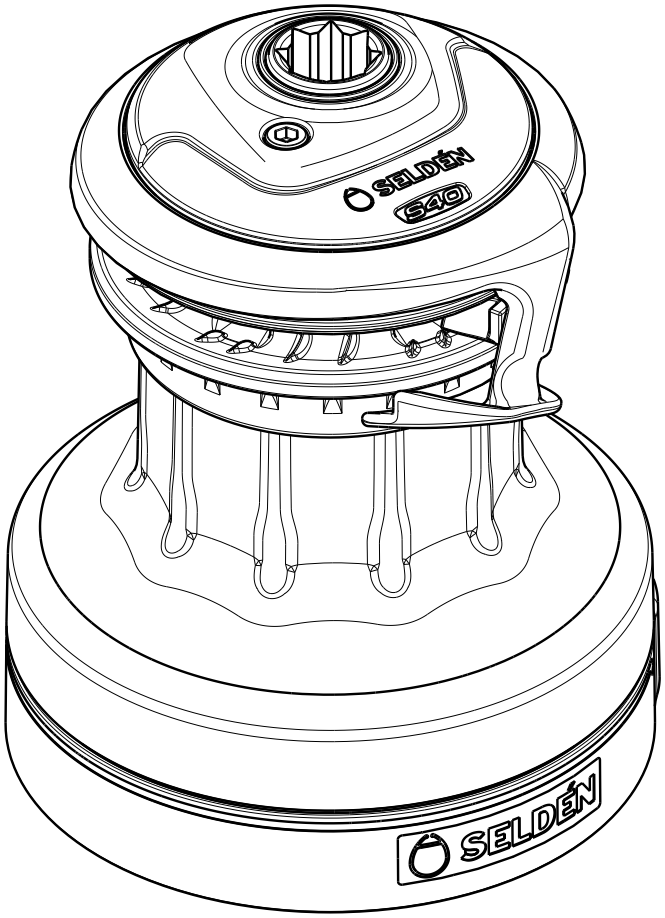

SELDÉN

Innehåll

		Sid
1	**Introduktion**	*3*
1.1	*Instruktionsboken*	*3*
1.2	*Garantivillkor*	*3*
1.3	*Varningar och säkerhetsföreskrifter*	*4*
1.4	*Produktinformation*	*4*
1.4.1	*Seldéns vinschsortiment*	*4*
1.4.2	*S-vinschens egenskaper*	*4*
1.4.3	*Vinschhandtag*	*5*
1.4.4	*Teknisk information*	*5*
1.4.5	*Komponenter och benämningar*	*6*
2	**Handhavandeinstruktion**	*7*
2.1	*Vinschhandtaget*	*7*
2.2	*Att byta växel*	*7*
3	**Montering**	*8*
3.1	*Förberedelser inför montering*	*8*
3.1.1	*Rätt orientering av vinschen*	*8*
3.1.2	*Rätt inmatning av linan*	*8*
3.2	*Monteringsinstruktion*	*9*
3.2.1	*Montering med sexkantsbultar*	*9*
3.2.2	*Justering av Self-tailing armen*	*10*
3.2.3	*Montering med insex-bultar*	*11*
4	**Demontering och skötsel**	*15*
4.1	*Demontering för normal service*	*15*
4.2	*Demontering för utökad service*	*18*
4.3	*Serviceinstruktion*	*21*
5	**Noteringar**	*22*

1 Introduktion

1.1 Instruktionsboken

Tack för ditt val av Seldéns S-vinsch. För att få största möjliga nytta och glädje av vinschen rekommenderar vi dig att läsa denna instruktionsbok noggrant.

All information av säkerhetskaraktär är markerad med symbolen:

Instruktionsboken omfattar och refererar till fyra storlekar av S-vinschar: S30, S40, S48 och S54. Respektive modellbeteckning finns angiven på vinschens lock.

Varje vinsch har ett serienummer som återfinns under locket och vinschen levereras i en kartong märkt med motsvarande nummer.

Produkterna och montering av dessa är baserade på metriska bultdimensioner.

Denna instruktionsbok uppdateras kontinuerligt och den senaste utgåvan finns på Seldéns hemsida, www.seldenmast.com.

1.2 Garanti

Seldén Mast AB lämnar 2 års garanti på vinschen. Garantin avser felaktigheter uppkomna genom bristfällighet i konstruktion, material eller montering hos Seldén.

Garantin gäller endast om vinschen varit monterad, hanterad och underhållen enligt denna instruktion samt att den inte utsatts för större belastningar än de vi angivit i broschyr- och instruktionsmaterial.

Om reparation utförs av någon annan än Seldén Mast AB, eller någon av våra auktoriserade återförsäljare, upphör garantins giltighet.

Seldéns vinschar är endast avsedda för hantering av tågvirke på segelbåtar.

För fullständiga leverans- och garantivillkor hänvisar vi till www.seldenmast.com.
Teknisk information/Generella försäljningsvillkor.

Seldén Mast AB förbehåller sig rätten att ändra produktens design och funktion samt att revidera denna instruktion samt all annan kommunikation utan förvarning.

Användande av vinschen måste utföras i enlighet med denna instruktion för att undvika materiella skador samt personskador.

1.3 Allmänna varningar

Säkerställ att vinschen är dimensionerad i enlighet med Seldéns rekommendationer, och att den inte exponeras för större laster än de som anges som maximal arbetslast i denna manual samt i annan produktinformation. Vinschen är endast avsedd att användas för hantering av tågvirke på segelbåtar.

Överskridande av maximal angiven arbetslast, felaktig montering, felaktig dimension på tågvirke eller felaktigt handhavande kan leda till skador på produkten eller att vinschen lossnar från båten. Risken för personskador är då påtaglig.

Händer, fingrar, hår, kläder och annat som kan fastna i vinschen ska inte komma i kontakt med den roterande vinschtrumman. Av säkerhetsskäl rekommenderar vi att endast en person åt gången hanterar vinschen.

Om en Seldén-vinsch används för att hissa upp en person i masten måste dubbla fall användas i enlighet med Seldéns riggningsanvisning ”Råd och Tips”, art nr 595-540-S, vilken finns tillgänglig på www.seldenmast.com.

Seldéns vinschar är endast avsedda för hantering av tågvirke på segelbåtar.

Högre belastning än angiven maximal arbetslast kan leda till skador på vinsch, båt och besättning.

1.4 Produktinformation

1.4.1 Seldén vinschsortiment

Seldéns sortiment av vinschar omfattar två modeller, ”S” och ”R”. Båda hanteras manuellt och är av “Self-tailing” typ, vilket innebär att vinschning kan ske med en hand eftersom man inte behöver hålla i linan som matas ut från vinschen. Båda modellerna är tvåväxlade. Högsta växeln för snabb vinschning aktiveras genom att rotera vinschhandtaget medurs, och man växlar ner till lågväxeln genom att byta rotationsriktning

Den huvudsakliga skillnaden mellan ”S” och ”R” är att R-modellerna är reversibla, vilket innebär att man kan släppa ut linan genom att rotera vinschtrumman baklänges.
S-modellerna har inte denna funktion.

1.4.2 S-vinschens egenskaper

Med modern produktionsteknik och omsorgsfulla materialval har Seldén lyckats hålla nere vikten på vinschen och dessutom reducerat behovet av service till ett minimum.

Trummans utformning med ett flertal konkava ytor ger ett bra grepp för linan och gör det möjligt att ha färre varv på trumman än med de flesta andra vinschar. Få varv på trumman innebär mindre risk för att linan kommer i beknip och gör att man kan lossa linan snabbare.

Vinschtrummans exceptionellt effektiva grepp om linan i kombination med låg friktion i ”self-tailing” spåret gör att man under en stagvändning lätt drar hem slacket i ett skot med linan i self-tailingen och med vinschhandtaget monterat i vinschen. En klar fördel för kappseglaren som kan förbereda lovarts-vinschen inför en stagvändning och därefter blixtsnabbt skota hem på nya bogen. Färre handgrepp gör att focken är trimmad snabbare än med en konventionell vinsch. Då man inte behöver hålla den belastade linan i handen innebär denna funktion även ett säkrare och enklare handhavande.

Seldén S-vinsch kan installeras med två alternativa monteringsmetoder:

1. Montering genom däck. Sexkantsbultar hängs in i vinschens bas underifrån och förs därefter ner genom båtens däck. Bultskallarna fixeras i recesser i vinschbasen och förhindras därigenom från att rotera när muttrarna dras åt underifrån. Denna metod gör att man kan montera vinschen utan att avlägsna trumman. (Se fig.3.2.1.c).
2. Montering i inlaminerad metallplatta. Insex-bultar gängas ner i en metallplatta, oftast aluminium. Denna metod kräver att vinschtrumman avlägsnas från vinschbasen. (Se fig. 3.2.3.j).

Se sid 9 för val av rätt bultdimension.

1.4.3 Vinschhandtag

Seldén erbjuder ett vinschhandtag för S-vinschen (art nr 533-927-20), men vinschen kan hanteras med vinschhandtag av andra fabrikat förutsatt att de är designade enligt branschstandard. Vinschens angivna utväxling, exempelvis 40 gångers utväxling för en Seldén S40 vinsch, baseras på ett 254 mm (10”) långt handtag – en vedertagen praxis.

S-vinsch	R-vinsch
Art. Nr. 533-927-20	Art. Nr. 533-927-10
Fig. 1.4.a	*Fig. 1.4.b*

1.4.4 Teknisk data

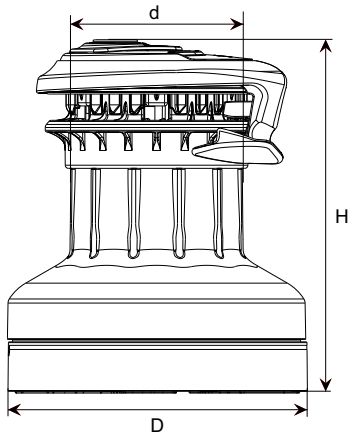

Fig. 1.4.c

Vinsch modell	Art. Nr.	Bas-diameter (Ø D mm)	Trum-diameter (Ø d mm)	Höjd (H mm)	Vikt (kg)	Lin-dimension (mm)	Utväxlings-förhållande	Hög växel Låg växel	Maximal arbetslast
S30	472-630-10	Ø 150	Ø 85	185	3.20	8-12	10:1	30:1	900 kg (1984 lb)
S40	472-640-10	Ø 150	Ø 85	185	3.20	8-12	10:1	40:1	900 kg (1984 lb)
S48	472-648-10	Ø 188	Ø 108	222	5.10	10-14	10:1	48:1	1000 kg (2204 lb)
S54	472-654-10	Ø 188	Ø 108	222	5.10	10-14	10:1	54:1	1300 kg (2866 lb)

1.4.5 Produktöversikt

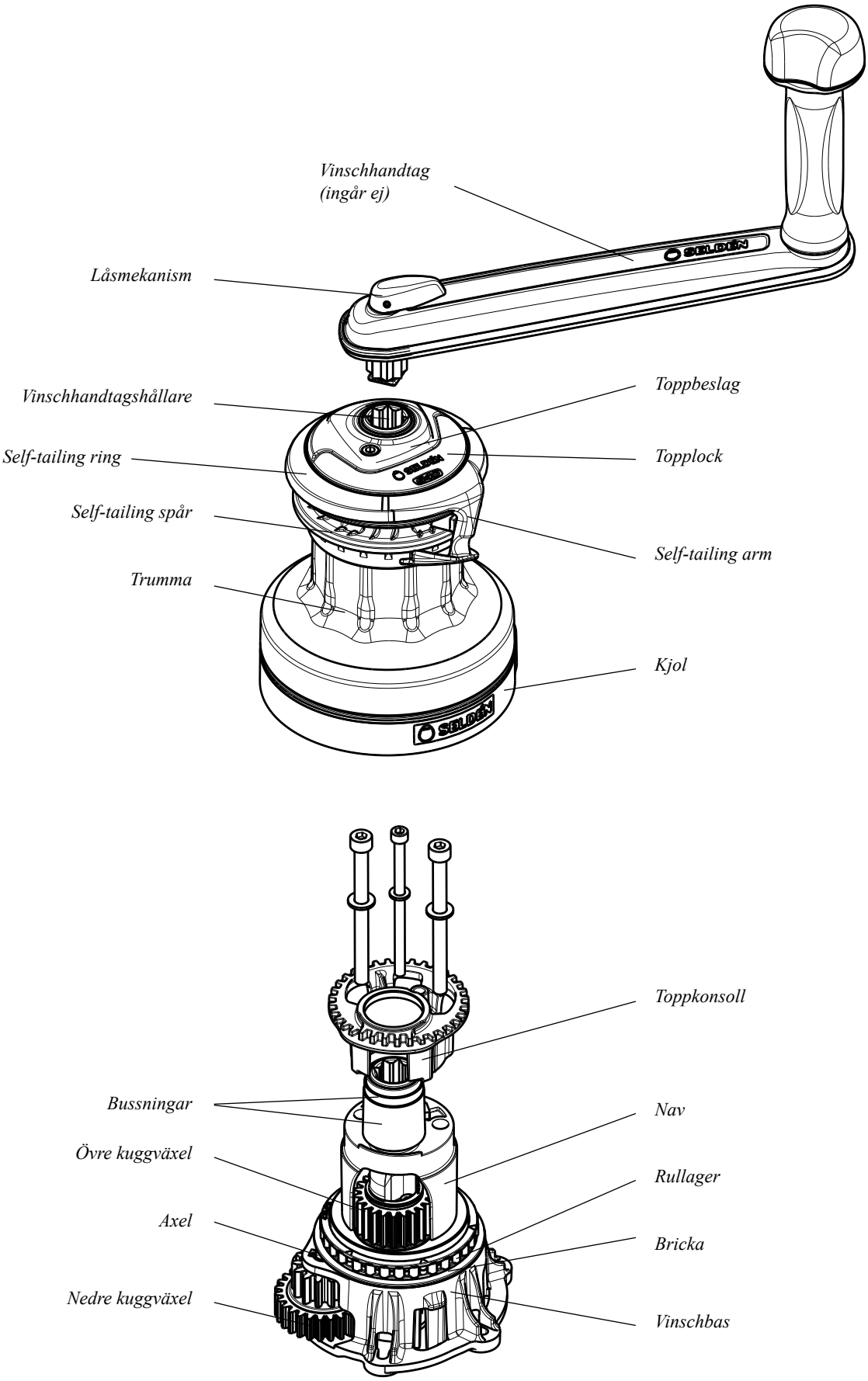

Fig. 1.4.d

2 Handhavande

Seldéns S-vinschar är tvåväxlade “self-tailing” vinschar och hanteras manuellt.

1. Lägg linan medsols 2-3 varv runt vinschtrumman. Antalet varv och linans material påverkar greppet mellan trumma och lina.

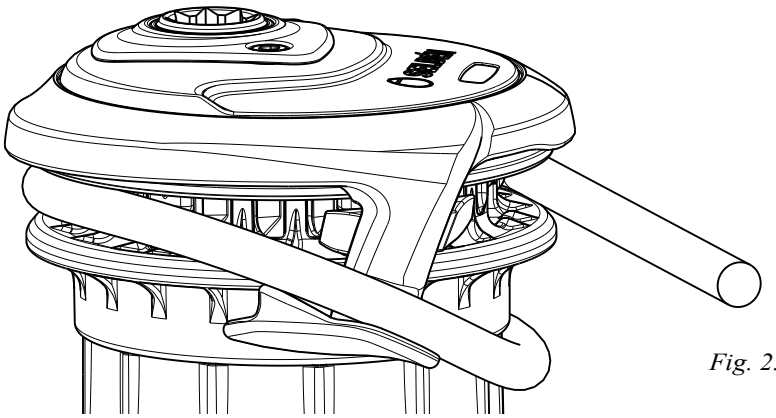

Fig. 2.a

2. För linan över self-tailing armen och vidare ¾ varv upp i Self-tailing spåret. Linan ligger kvar i Self-tailing spåret under vinschningen.
3. Sätt i vinschhandtaget i vinschhandtagshållaren.
4. Dra i linan till den blir belastad
5. Veva om nödvändigt vinschhantaget medurs (hög växel)
6. Växla om nödvändigt ner genom att veva moturs (lågväxel)

Vinschhandtaget låses automatiskt när det förs in i vinschhandtagshållaren, vilket förhindrar att det faller överbord. För att ta bort handtaget för man spärren åt höger och lyfter upp handtaget.

Iakttag försiktighet vid vinschning. Krafterna är höga och skaderisken är stor!
Se kapitel 1.3.

3 Montering

3.1 Förberedelser för montering

1. Vinschen ska monteras på en plan yta. Om ytan är välvd måste detta kompenseras med exempelvis shimsbrickor.
2. Tillse att laminatet där vinschen ska monteras är tillräckligt starkt för de laster det kommer att utsättas för.
3. Vinschen ska monteras i homogent material, inte i s k sandwichmaterial.
4. Om vinschen monteras på en metallyta ska denna yta isoleras från vinschens bas för att förhindra galvanisk korrosion. Detta görs lämpligast med ett 0,5-1 mm tjockt mellanlägg i plast.

3.1.1 Att orientera vinschen

Bestäm hur vinschen ska orienteras i förhållande till var den belastade linan kommer in på vinschen. Kjolen har en utbuktning som täcker den nedre kuggväxeln och denna ska vara så nära linans initiala anläggning mot trumman som möjligt. En vinsch används ofta för flera funktioner och orienteringen bestäms utifrån den funktion som har högst belastning. En korrekt orienterad vinsch minimerar friktionen i de rörliga delarna.
Borrmallen som bifogas i leveranskartongen är till god hjälp.

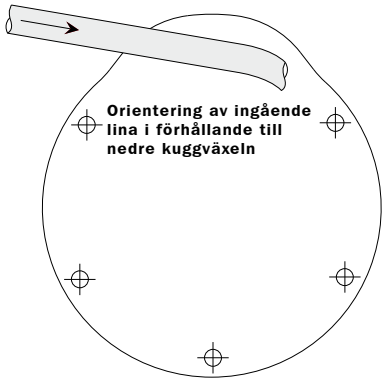

Fig. 3.1.1.a

3.1.2 Att styra in linan

För att förhindra att linan kommer i beknip (kilar fast sig) är det viktigt att den kommer in på trumman med rätt vinkel, enligt fig. 3.1.2.

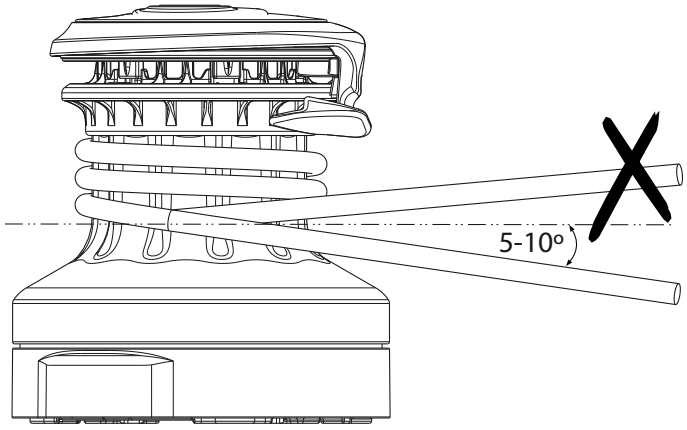

Fig. 3.1.2.a

3.2 Monteringsinstruktion

Seldén S-vinsch kan installeras med två alternativa monteringsmetoder:

1. Montering genom däck. Sexkantsbultar hängs in i vinschens bas underifrån och förs därefter ner genom båtens däck. Bultskallarna fixeras i recesser i vinschbasen och förhindras därigenom från att rotera när muttrarna dras åt underifrån. Denna metod gör att man kan montera vinschen utan att avlägsna trumman. (Se fig.3.2.1.c).
2. Montering i inlaminerad metallplatta. Insexbultar gängas ner i en metallplatta, oftast aluminium. Denna metod kräver att vinschtrumman avlägsnas från vinschbasen.

Vinsch	Sexkantsbult	Insexbult	Ostskalle
	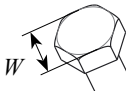	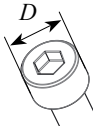	
	W	D_{max}	
S30	10 mm	10 mm	Ostskallar är för stora för att passa i vinschbasen.
S40			
S48	13 mm	13 mm	
S54			

3.2.1 Montering med sexkantsbultar

1. Klipp ut borrmallen.
2. Placera mallen i önskat läge enligt kapitet 3.1.1.
3. Markera borrhålen med en syl.
4. Borra igenom laminatet med ett litet borr för att styra det slutliga borret. Rätt håldiameter anges i tabellen nedan samt på borrmallen.

Vinsch	Fästelement	Borrdimension för genomgående montering	Borrmall
S30	M6	Ø 7 mm	597-226-E
S40			
S48	M8	Ø 9 mm	597-227-E
S54			

5. Försänk hålen och använd tätningsmedel, exempelvis Silikon, för en vattentät installation.

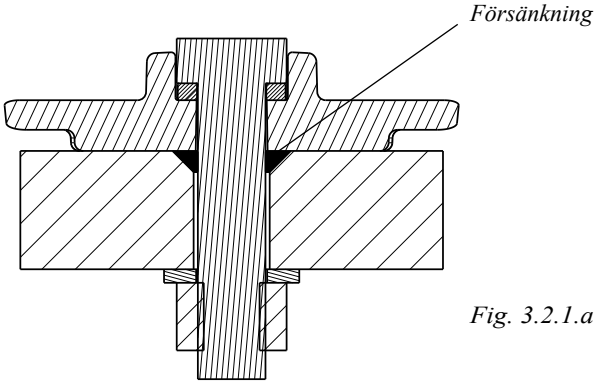

Fig. 3.2.1.a

6. För på de L-formade brickorna på bultarna för att hålla tätningsmedlet på plats.

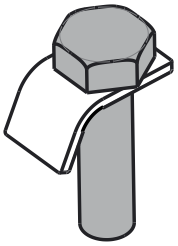

Fig. 3.2.1.b

7. För in bultens sexkantsskalle och L-brickan i vinschbasens uttag för bultar. Fyll håligheten under L-brickan med tillräckligt mycket tätningsmedel för att säkerställa att försänkningen i däcket fylls.
8. För alla 5 bultar genom däck samtidigt och montera brickor samt muttrar under däck. Drag därefter muttrarna korsvis enligt figur 3.2.1.c.

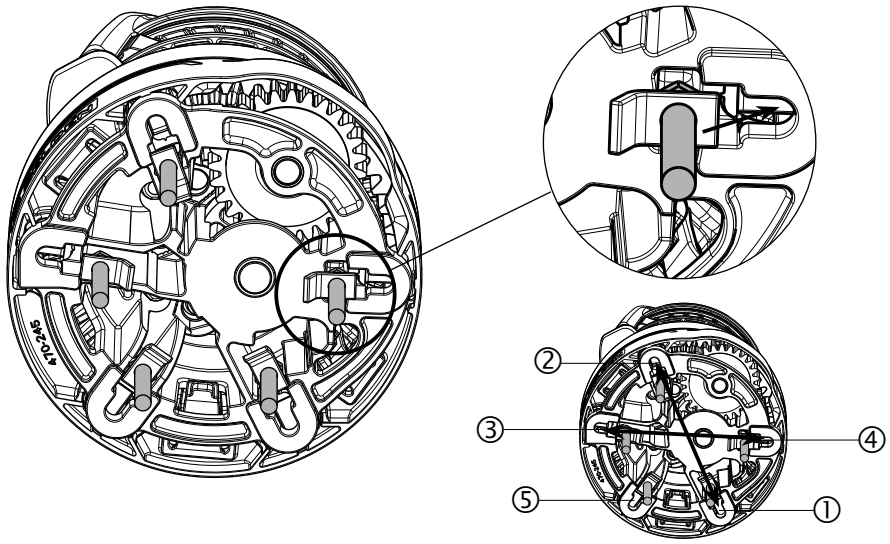

Fig. 3.2.1.c

Korsvis åtdragning

3.2.2 Justering av Self-tailing armen

Self-tailing armens position kan enkelt anpassas så att linan matas in i sittbrunnen.

Verktyg: Insexnyckel 5 (M6).

1. Lossa skruven (1), topplocket och toppbeslaget.
2. Lyft upp Self-tailing ringen på motsatt sida från armen.

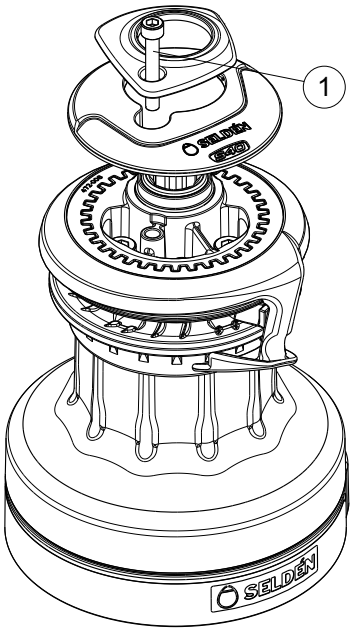

Fig. 3.2.2.a

3. Placera ringen i önskad position.
4. Återmontera delarna i omvänd ordning.

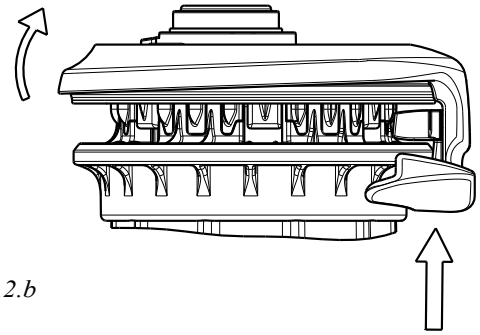

Fig. 3.2.2.b

3.2.3 Montering med Insexbultar med cylindrisk skalle

För att montera vinschen med Insexbultar måste den demonteras till viss del. Denna metod används då bultarna ska gängas i en inlaminerad monteringsplatta, oftast aluminium, eller om man gör en genomgående montering med en annan typ av bultar än vad som beskrivs i kapitel 3.2.1.

Verktyg för demontering av vinschen:

S30 & S40: Insexnyckel 5 (M6), Insexnyckel 6 (M8)

S48 & S54: Insexnyckel 6 (M8), Insexnyckel 8 (M10)

1. Lossa skruven (1), topplocket och toppbeslaget.

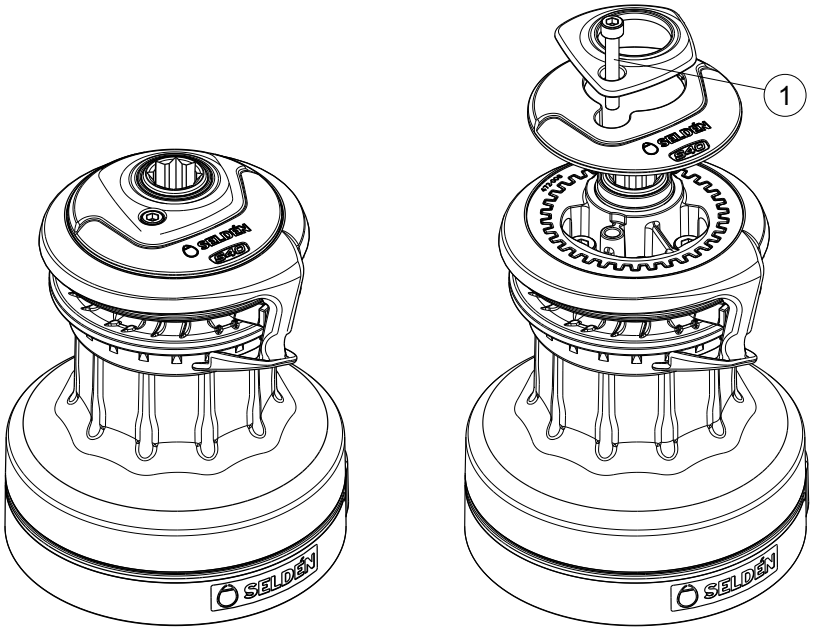

Fig. 3.2.3.a

2. Lyft upp Self-tailing ringen på motsatt sida från armen.

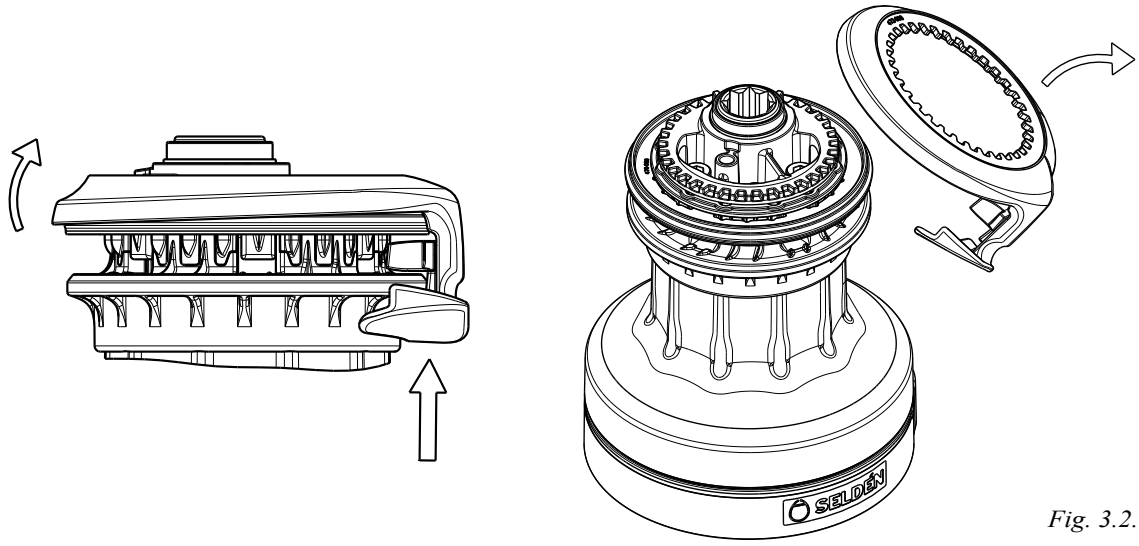

Fig. 3.2.3.b

3. Lossa de tre bultarna som nu syns och avlägsna toppkonsollen (2).

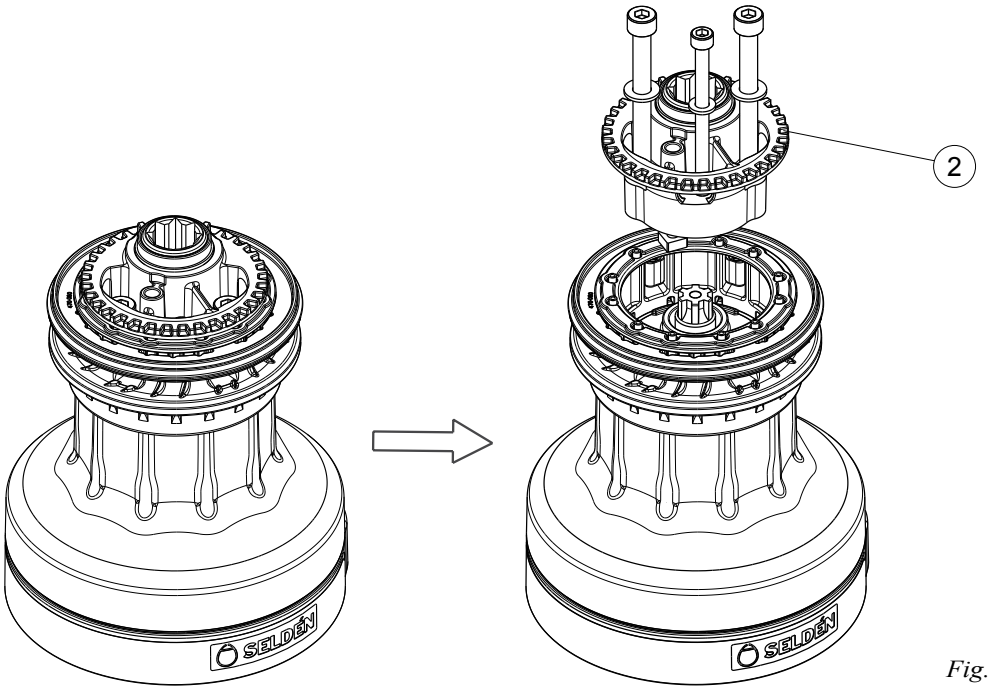

Fig. 3.2.3.c

4. Lyft trumman och Self-tailer spåret (3) rakt upp. Var noga med att kompositnavet stannar kvar på vinschbasen.

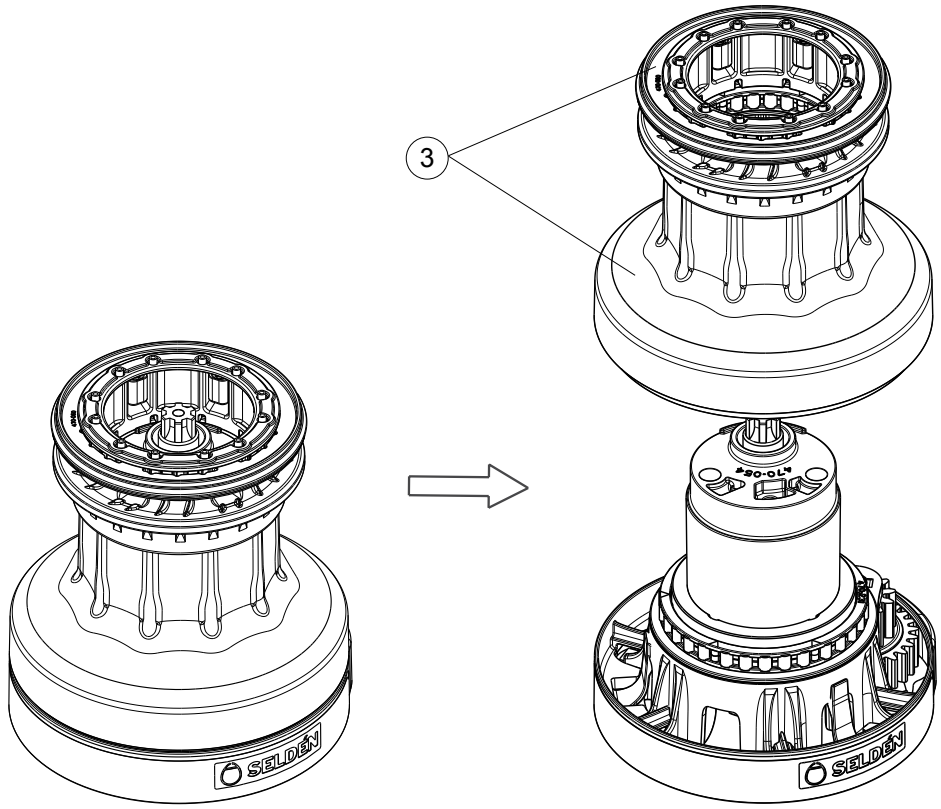

Fig. 3.2.3.d

5. Lossa de tre snäpplåsningarna (5) från vinschbasen och avlägsna kjolen.

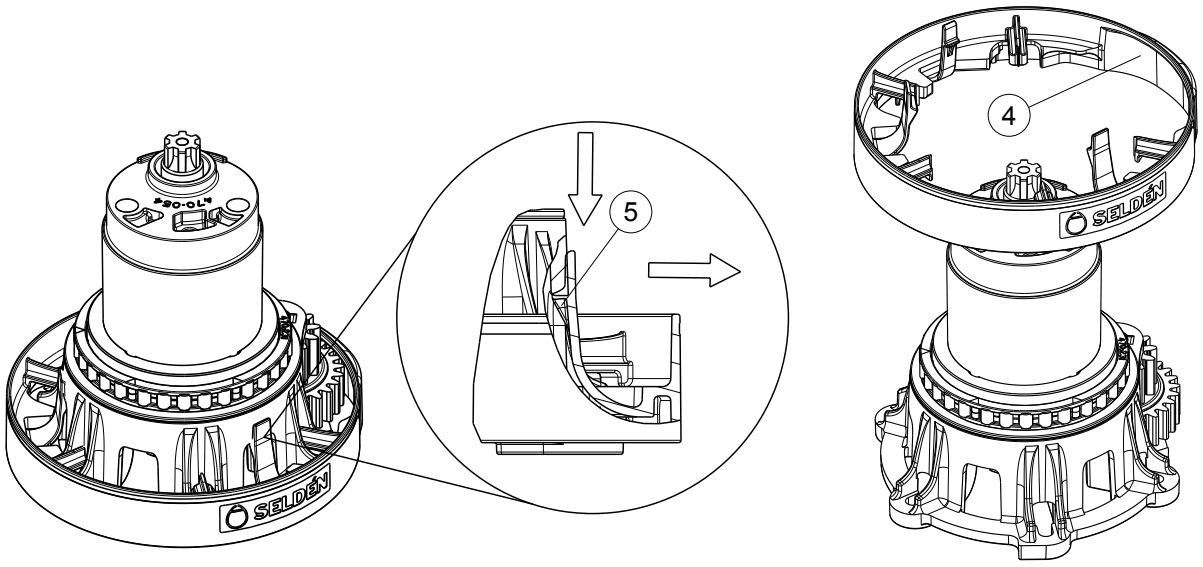

Fig. 3.2.3.e

6. Vinschbasen kan nu användas för att markera hål för bultarna. Alternativt använder man borrmallen som bifogas vinschen.
7. Använd ett mindre borr för förborrning av hålet. Se tabell nedan.

Vinsch	Bult/gänga	Borrdimension för förborrning	Borrdimension för genomgående montering	Borrdimension för montering i laminat/monteringsplatta	Borrmall
S30	M6	Ø 6 mm	Ø 7 mm	Ø 4.9 mm	597-226-E
S40				M6 gängtapp	
S48	M8	Ø 8 mm	Ø 9 mm	Ø 6.5 mm	597-227-E
S54				M8 gängtapp	

8. Borra genomgående hål eller endast ner i en inlaminerad monteringsplatta med borrdimension enligt tabellen. En monteringsplatta är oftast tillverkad i aluminium och man ser tydligt att man kommit ner till plattan genom att aluminiumspån kommer upp ur borrhålet. Gör därefter en gänga med hjälp av en gängtapp, M6 eller M8 beroende på vinschstorlek.

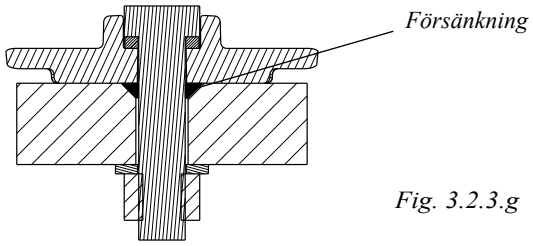

Fig. 3.2.3.g

9.

Genomgående montering:

För på de L-formade brickorna på bultarna för att hålla tätningsmedlet på plats, enligt fig. 3.2.3.i. Placera bultarna i vinschbasen och applicera tätningsmassa i den U-formade håligheten och runt bulten. Använd tillräckligt mycket tätningsmassa för att den ska komma ner i hålets försänkning. För samtliga bultar samtidigt genom hålen i däck. För på brickor på bultarna under däck och gänga på muttrarna. Fixera bultens skalle med en skruvmejsel och låt den inte rotera medan muttern på undersidan av däcket dras åt. Dra muttrarna korsvis enligt fig. 3.2.3.k.

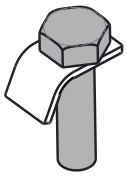

Fig. 3.2.3.i

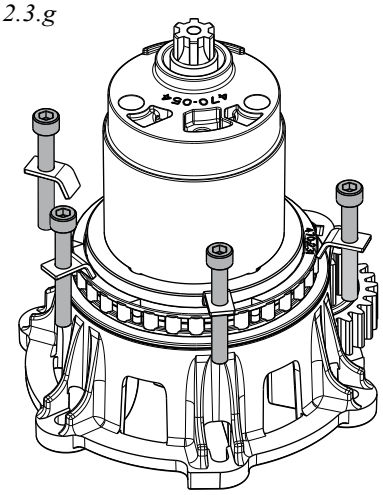

Fig. 3.2.3.j

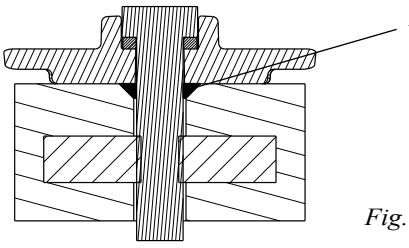

Fig. 3.2.3.h

Montering i laminat/monteringsplatta:

Applicera tätningsmassa i hålens försänkningar och placera vinschen över hålen. För på de L-formade brickorna på varje bult enligt fig. 3.2.3.i och applicera om nödvändigt mer tätningsmassa. Dra bultarna korsvis enligt fig. 3.2.3.k.

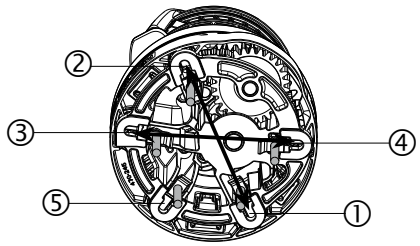

Fig. 3.2.3.k

10. Återmontera vinschen i omvänd ordning och rikta Self-tailing armen i önskad position.

4 Demontering och underhåll

För långvarig god funktion är det viktigt att dessa anvisningar följs noga. Fett ska endast appliceras på de ställen som anges.

Kontrollera för eventuellt slitage och ersätt delar om nödvändigt.

4.1 Demontering för normalt underhåll

Verktyg:
S30 & S40: Insexnyckel 5 (M6), Insexnyckel 6 (M8)
S48 & S54: Insexnyckel 6 (M8), Insexnyckel 8 (M10)

1. Lossa skruven (1), topplocket och toppbeslaget.

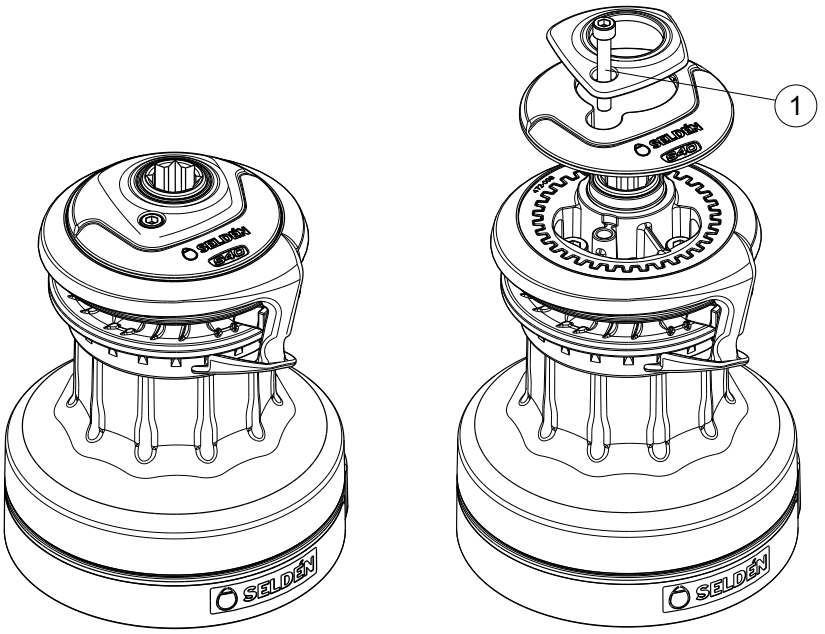

Fig. 4.1.a

2. Lyft upp Self-tailing ringen på motsatt sida från armen.

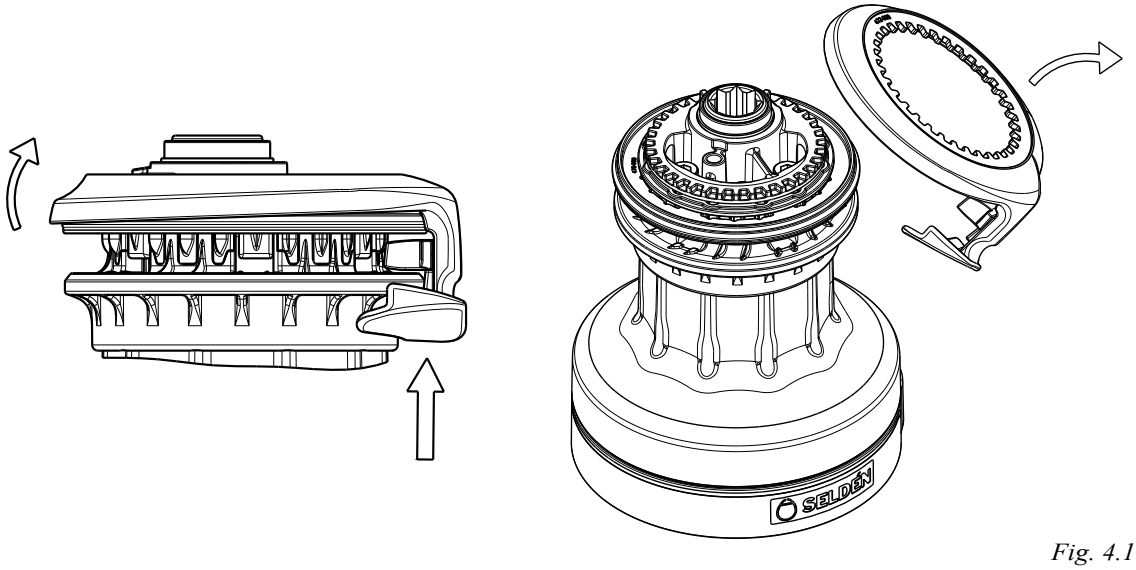

Fig. 4.1.b

3. Lossa de tre bultarna som nu syns och avlägsna toppkonsollen (2).

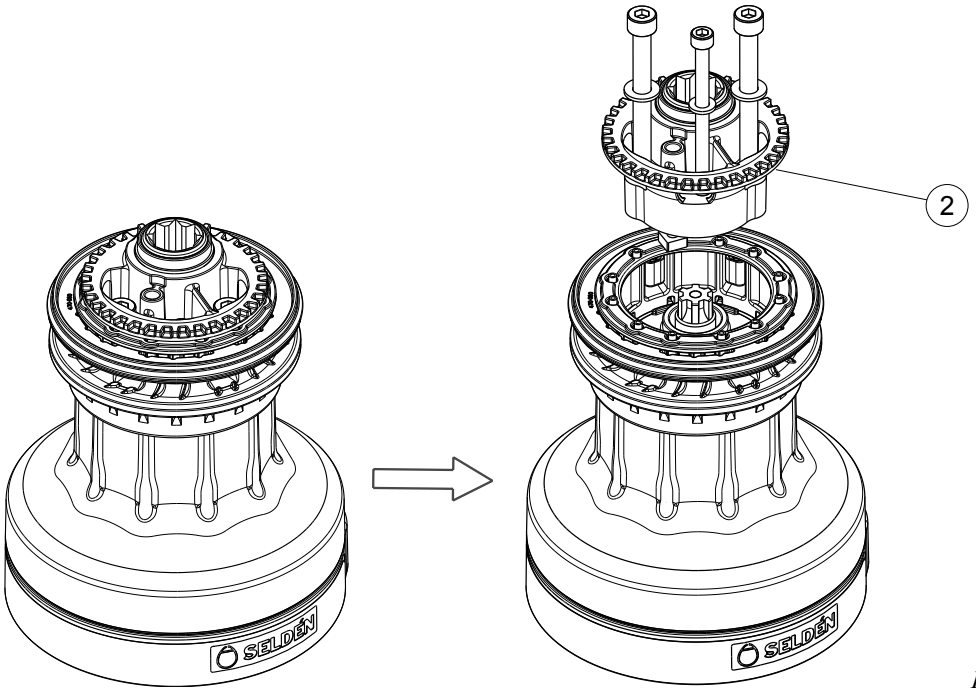

Fig. 4.1.c

4. Lyft trumman och Self-tailer spåret (3) rakt upp. Var noga med att kompositnavet stannar kvar på vinschbasen.

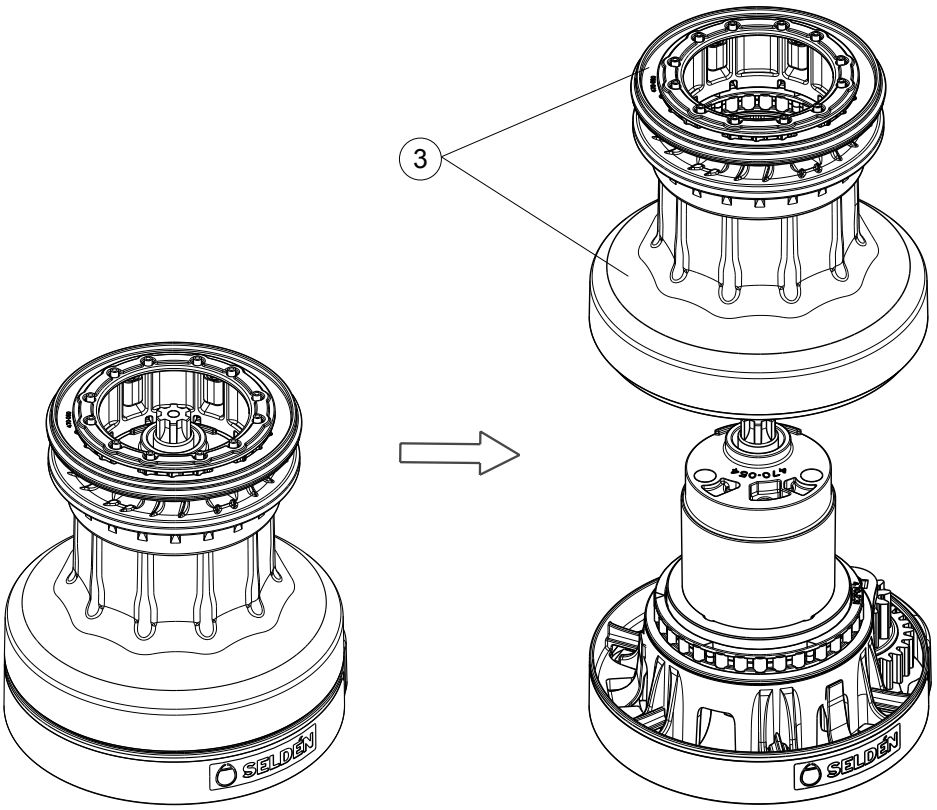

Fig. 4.1.d

5. Lossa de tre snäpplåsningarna (5) från vinschbasen och avlägsna kjolen.

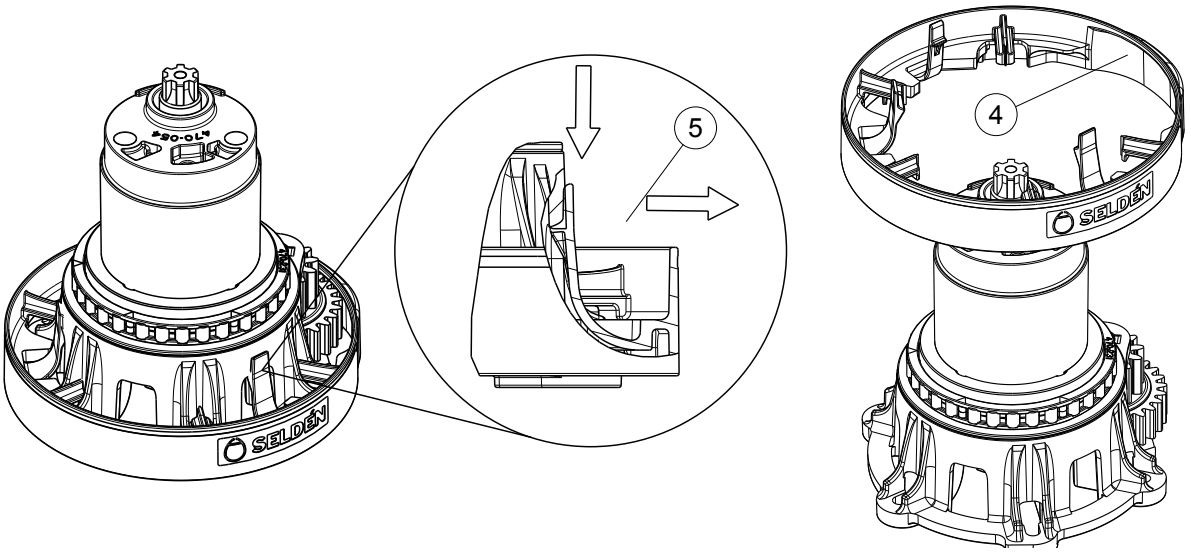

Fig. 4.1.e

6. Avlägsna rullagret (6) och brickan (7).

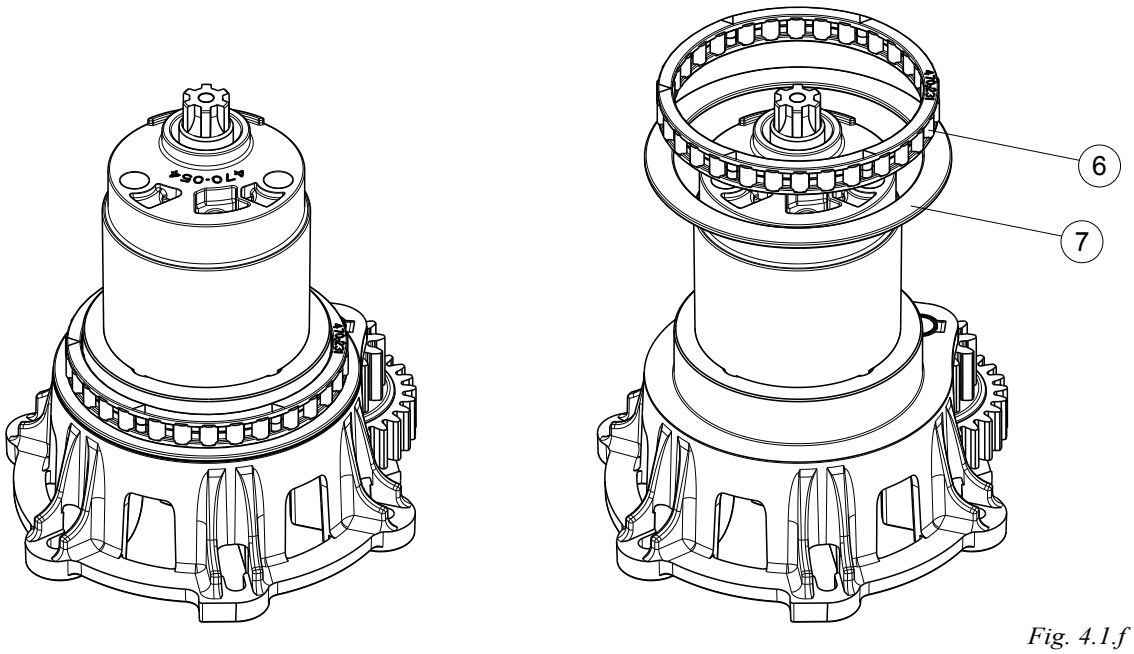

Fig. 4.1.f

7. Utför underhåll enligt kapitel 4.3.

8. Återmontera vinschen i omvänd ordning.

4.2 Demontering för stort underhåll

Demontering utförs enligt kap 4.1 punkt 1-6 och fortsätter därefter enligt nedan.

Verktyg:
Spårskruvmejsel
Näbbtång
Insexnyckel 5 (M6)

1. Demontera axel (8) och den nedre kuggväxeln (9).

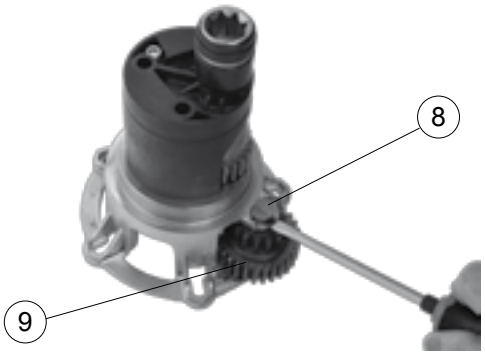

Fig. 4.2.a

2. Avlägsna brickan (10) och notera hur denna är placerad i spärrhjulet (11). Delarna passar bara i ett läge.

Fig. 4.2.b

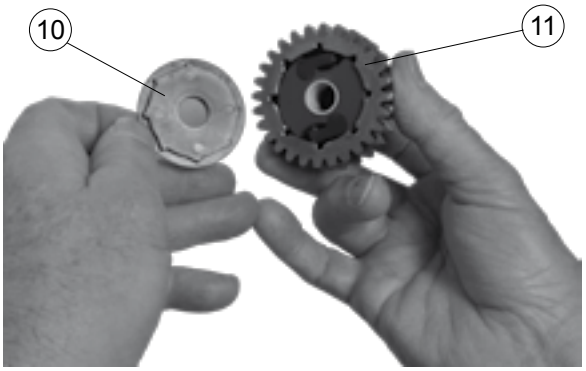

Fig. 4.2.c

3. Drag av spärrhjulet och kontrollera spärrarnas (12) funktion. Demontera om nödvändigt spärrarna och fjädrarna och byt ut slitna delar.

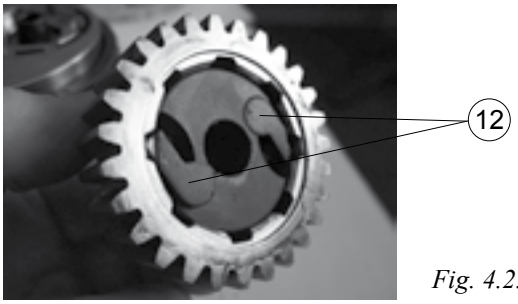

Fig. 4.2.d

Fig. 4.2.e

4. Avlägsna vinschhandtagshållaren (13) och dess bussningar (14).

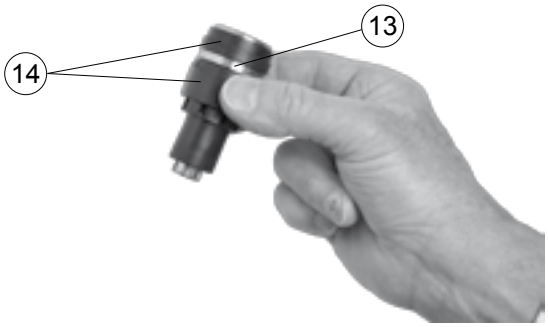

Fig. 4.2.f

5. Avlägsna navet (16).

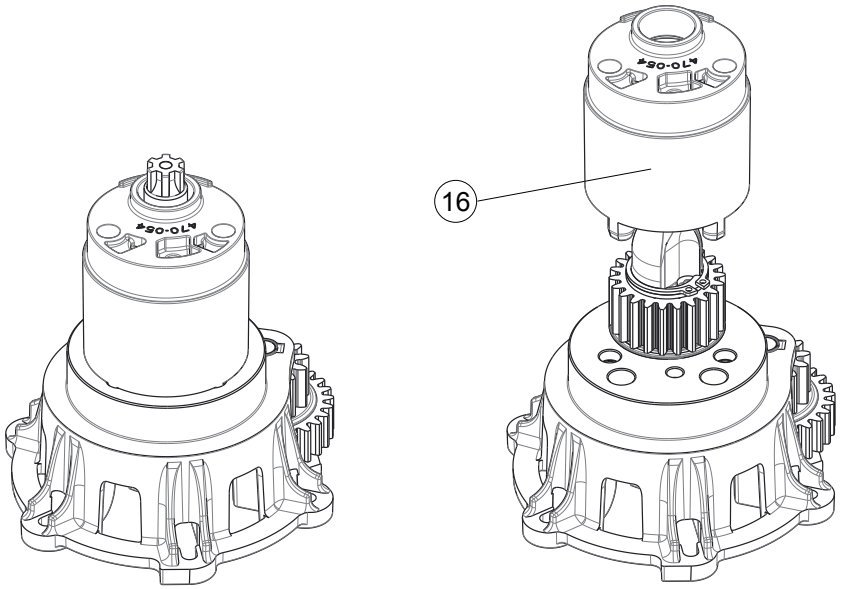

Fig. 4.2.g

6. Avlägsna drivaxeln (17) genom att lyfta den rakt upp.

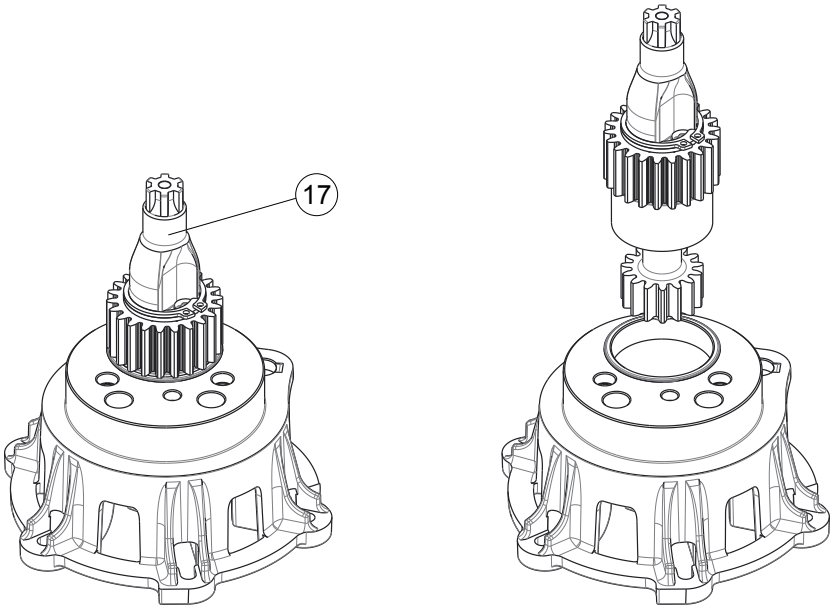

Fig. 4.2.h

7. Avlägna låsringen (18) och brickan (19) från drivaxeln.

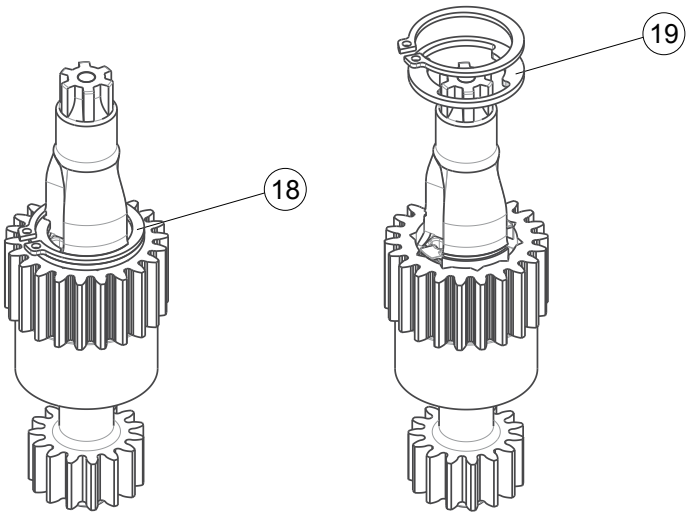

Fig. 4.2.i

8. Avlägsna kugghjulet (20) för att komma åt spärrarna.

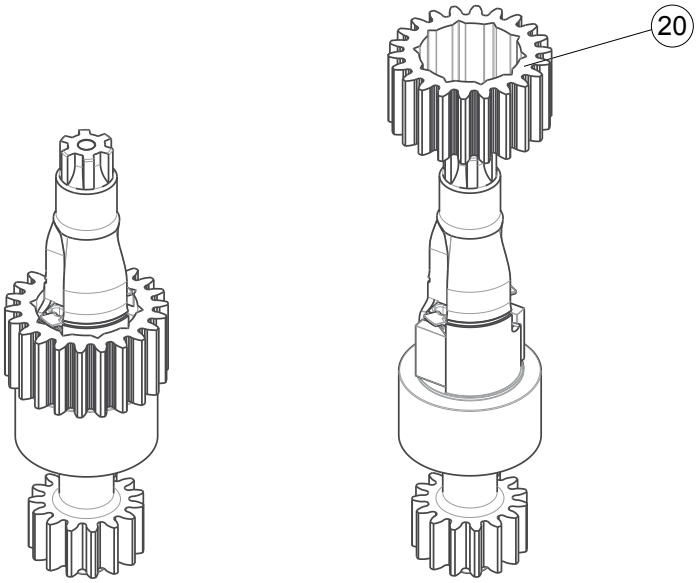

Fig. 4.2.j

9. Kontrollera spärrarnas funktion och demontera om nödvändigt spärrar och fjädrar. Slitna delar ska bytas ut.

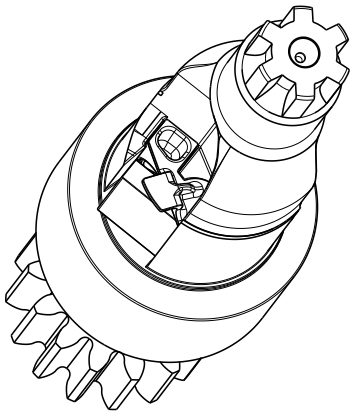

Fig. 4.2.k

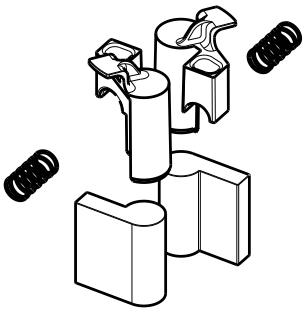

Fig. 4.2.l

10. Efter rengöring och smörjning, se kapitel 4.3, återmonteras vinschen i omvänd ordning.

4.3 Rengöring och smörjning

1. Demontera vinschen enligt kapitel 4.1 eller 4.2.
2. Torka av alla ytor med en torr trasa. Lacknafta kan användas för att lösa upp smuts och fett.
3. Applicera ett tunt lager vattenfast fett på trummans övre och undre kuggkrans. Använd Seldéns smörjfett, art.nr. 312-501.

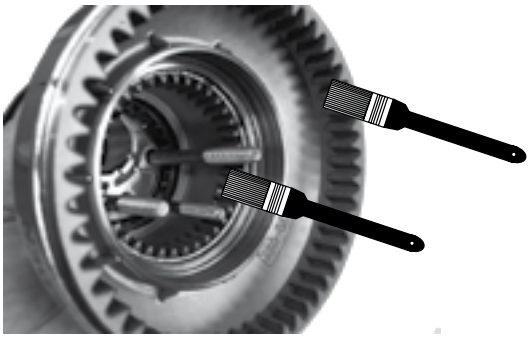

Fig. 4.3.a

4. Lyft upp axeln för den nedre kuggväxeln. Torka av, smörj och skjut ner den igen. Rengör den nedre kuggväxeln och smörj kuggarna.

Fig. 4.3.b

Smörjfett ska endast användas på de angivna delarna.

Noteringar

Noteringar

DINGHIESKEELBOATSYACHTS

Seldén Mast AB, Sweden
Tel +46 (0)31 69 69 00
Fax +46 (0)31 29 71 37
e-mail info@seldenmast.com

Seldén Mast Limited, UK
Tel +44 (0) 1329 504000
Fax +44 (0) 1329 504049
e-mail info@seldenmast.co.uk

Seldén Mast Inc., USA
Tel +1 843-760-6278
Fax +1 843-760-1220
e-mail info@seldenus.com

Seldén Mast A/S, DK
Tel +45 39 18 44 00
Fax +45 39 27 17 00
e-mail info@seldenmast.dk

Seldén Mid Europe B.V., NL
Tel +31 (0) 111-698 120
Fax +31 (0) 111-698 130
e-mail info@seldenmast.nl

Seldén Mast SAS, FR
Tel +33 (0) 251 362 110
Fax +33 (0) 251 362 185
e-mail info@seldenmast.fr

Seldén Mast Asia Ltd,
Hong Kong
Tel +852 3572 0613
Fax +852 3572 0623
e-mail info@seldenmast.com.hk

www.seldenmast.com

Återförsäljare:

Seldénkoncernen är världens ledande tillverkare av master och riggsystem i kolfiber och aluminium för jollar, kölbåtar och deplacementbåtar.

Våra välkända varumärken är Seldén och Furlex. Genom världssuccén Furlex rullfocksystem har vi byggt upp ett nät av fler än 750 auktoriserade återförsäljare som täcker alla marina marknader över hela världen. De ger dig snabb tillgång till service, reservdelar och kunnande varhelst du befinner dig.

Seldén och Furlex är registrerade varumärken tillhörande Seldén Mast AB.

SELDÉN

597-225-S Tryckt i Sverige