Enrollado eléctrico

Mástil nuevo o adaptación posterior

¿Le da quebraderos de cabeza su configuración de cubierta a la hora de reenviar los cabos del enrollador a la bañera? ¿Está harto de tener que manejar el enrollador de la mayor con una manivela de winch desde el mástil? Instale el sistema de accionamiento eléctrico y no se mueva de la seguridad que le proporciona la bañera. El sistema de enrollado eléctrico Seldén se suministra en forma de kit para adaptarlo a mástiles con enrollador manual o bien se realiza a medida para mástiles enrollables Seldén nuevos.

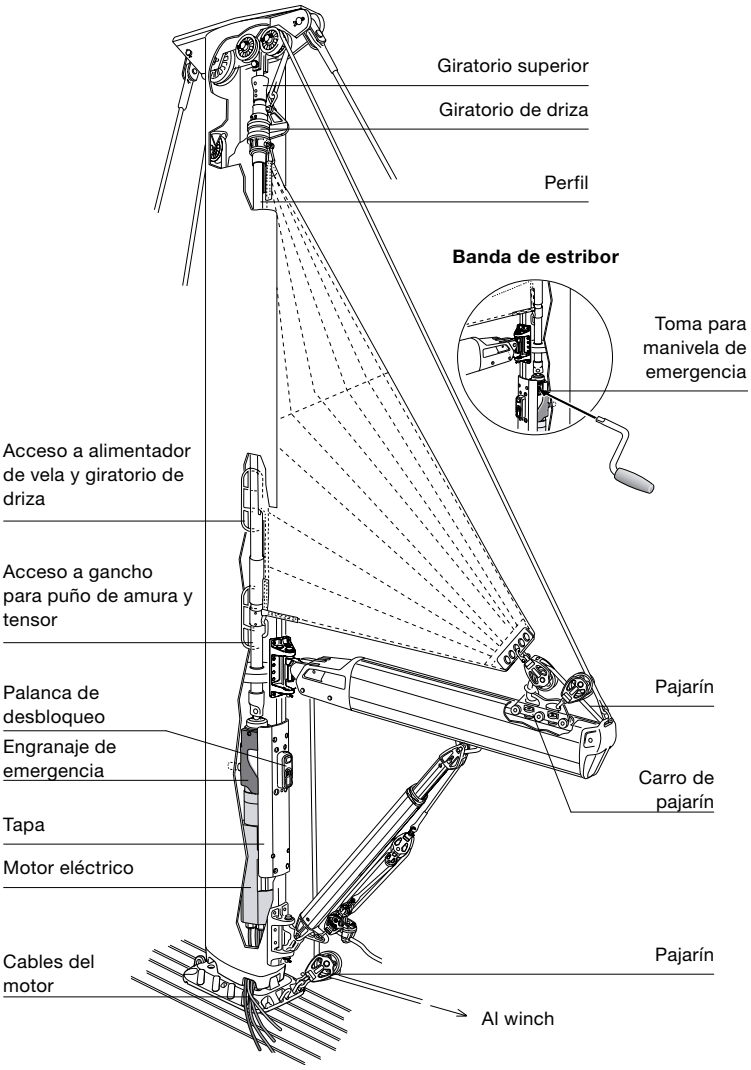

- Totalmente integrado.
- La maniobra se realiza de forma segura desde la bañera.
- Engranaje planetario con freno permanente. Se suelta solamente cuando el motor está funcionando.
- Desacoplamiento para enrollado de emergencia.
- Caja de control con velocidad de rotación y par máximo ajustados en fábrica. La corriente se desconecta cuando se alcanza el par máximo y se vuelve a conectar automáticamente después de dos segundos. Previene la sobrecarga.
- El perfil asimétrico y tensado y los rodamientos de bolas de acero inoxidable con el distribuidor de carga reducen la resistencia al enrollado.
- Amplio canal para sables verticales y alunamiento positivo de la baluma.
- Kits de adaptación para mástiles enrollables manuales.

Información técnica

Sección de mástil	Modelo Tipo	Modelo Voltaje	E_{max} mm	Velocidad rpm	Par máximo Nm	Cable necesario, mm² (entre la batería y la caja de control) < 8 m 12V / 24V	Cable necesario, mm² (entre la batería y la caja de control) > 8 m 12V / 24V	Fusible (A) 12V / 24V
F228	RB	12	4900	38-40	150	25 / –	35 / –	125 / –
F246			5400					
F265			6000					
	RC	12 / 24	5800		230	35 / 25	50 / 35	160 / 125
F286			6300					
F305			6700					
F324			7000					

Kit de adaptación completo.
Se adapta a su mástil enrollable manual.

Manivela de emergencia (alojamiento de 1/2"), Longitud: 100 mm, Ref. n.° 533-922 (incluida en el kit de adaptación). Longitud: 325 mm, Ref. n.° 533-923 (se utiliza cuando un winch está en medio al usar la manivela corta).

Caja de conexiones, Ref. n.° 532-300-02.

Botones: Verde (desenrollado), Ref. n.° 540-459-02, rojo (enrollado) 540-460-02.

panel de acero inoxidable (dim. 100 x 56 x 3 mm), la Ref. n.° 540-462-01 opcional.

Caja de control, Ref. n.° 532-505.

Mando a distancia, Ref. nº 532-460-12.

Caja receptora de 4 funciones para el mando a distancia, Ref. nº 532-466-10.

Kits de adaptación

Sección de mástil (sección máx. de la botavara)	Modelo		Kit Ref Nº.	Caja de control	
	Tipo	Voltaje		Incluidos botones	No incluidos botones
R232 (B143, B171)	RB	12	532-501-30	532-505-11	532-505-12
R232 (B200, B250)	RB	12	532-501-29	532-505-11	532-505-12
R260 (B143, B171)	RB	12	532-501-32	532-505-11	532-505-12
R260 (B200, B250)	RB	12	532-501-31	532-505-11	532-505-12
R290 (B143, B171)	RC	12	532-502-31	532-505-21	505-505-22
		24	532-503-31	532-505-31	505-505-32
R290 (B200, B250)	RC	12	532-502-30	532-505-21	505-505-22
		24	532-503-30	532-505-31	505-505-32
R324	RC	12	532-502-23	532-505-21	505-505-22
		24	532-503-23	532-505-31	505-505-32
R228	RB	12	532-501-20	532-505-11	532-505-12
F246	RB	12	532-501-21	532-505-11	532-505-12
F265	RB	12	532-501-22	532-505-11	532-505-12
F265	RC	12	532-502-20	532-505-21	505-505-22
		24	532-503-20	532-505-31	505-505-32
F286	RC	12	532-502-21	532-505-21	505-505-22
		24	532-503-21	532-505-31	505-505-32
F305	RC	12	532-502-22	532-505-21	505-505-22
		24	532-503-22	532-505-31	505-505-32
F324	RC	12	532-502-24	532-505-21	505-505-22
		24	532-503-24	532-505-31	505-505-32
F324	RD	N/A			

* Incluye caja de control, caja de conexiones, grasa lubricante, instrucciones y botones.
Para más información, consulte nuestras instrucciones de instalación en www.seldenmast.com

Cables para instalación bajo cubierta

(del mástil a la caja de control)

Ref Nº.	Area, mm²	Longitud, m
531-026-03	16	3
531-026-04	16	4
531-026-05	16	5
531-026-06	16	6
531-026-07	16	7
531-026-08	16	8
531-026-09	16	9
531-026-10	16	10
531-029-03	25	3
531-029-04	25	4
531-029-05	25	5
531-029-06	25	6
531-029-07	25	7
531-029-08	25	8
531-029-09	25	9
531-029-10	25	10